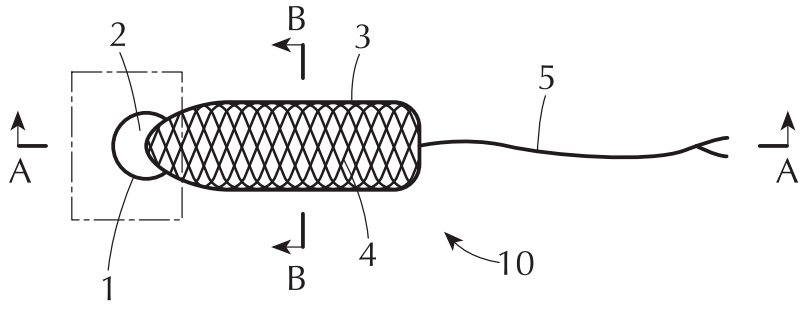

FIG. 1

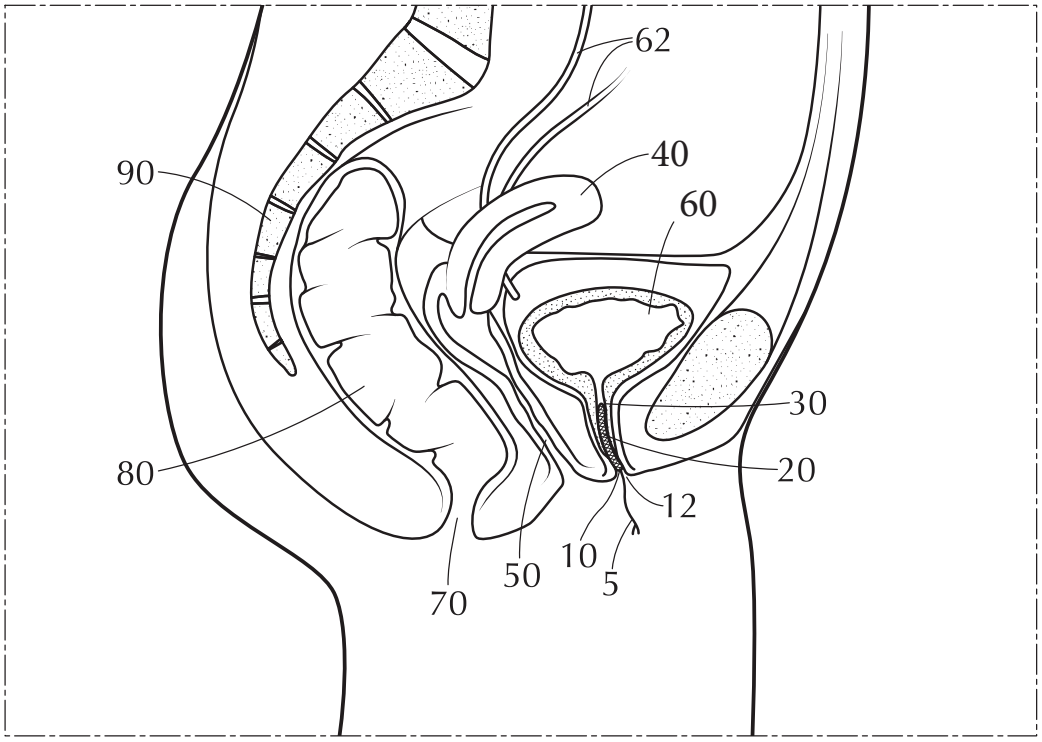

FIG. 2

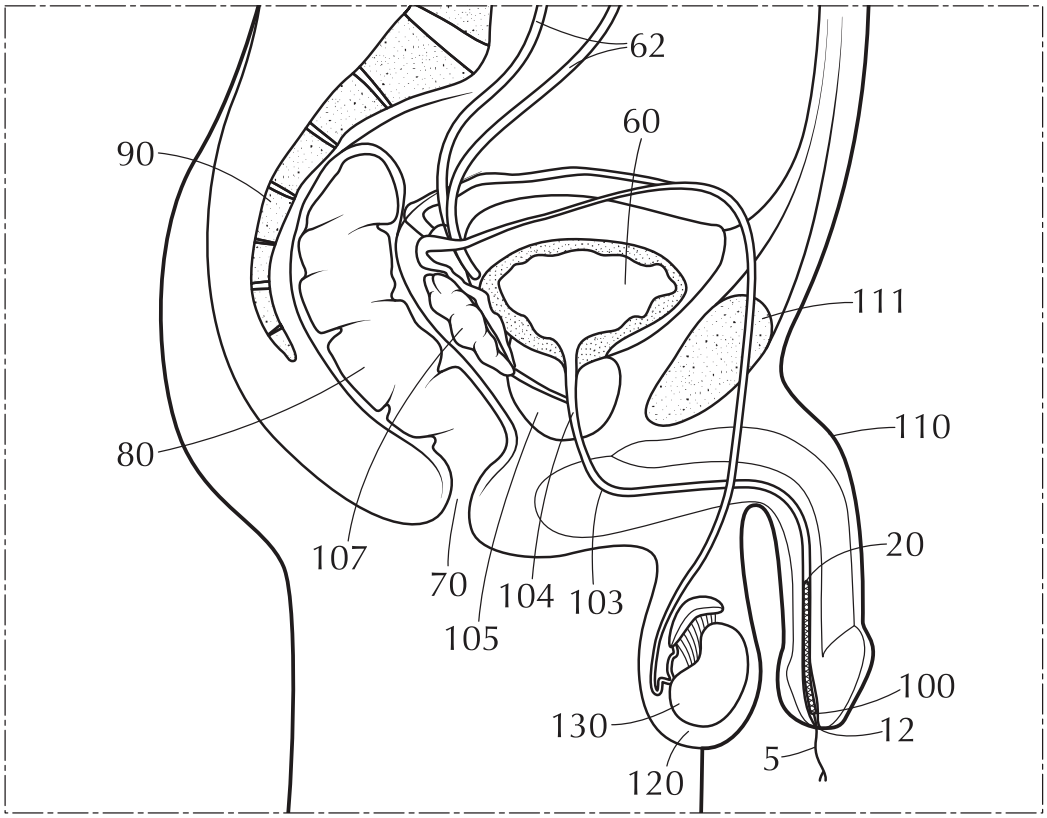
62
60
90
111
110
80
20
107
70
104
103
105
100
130
12
5
120

FIG. 3

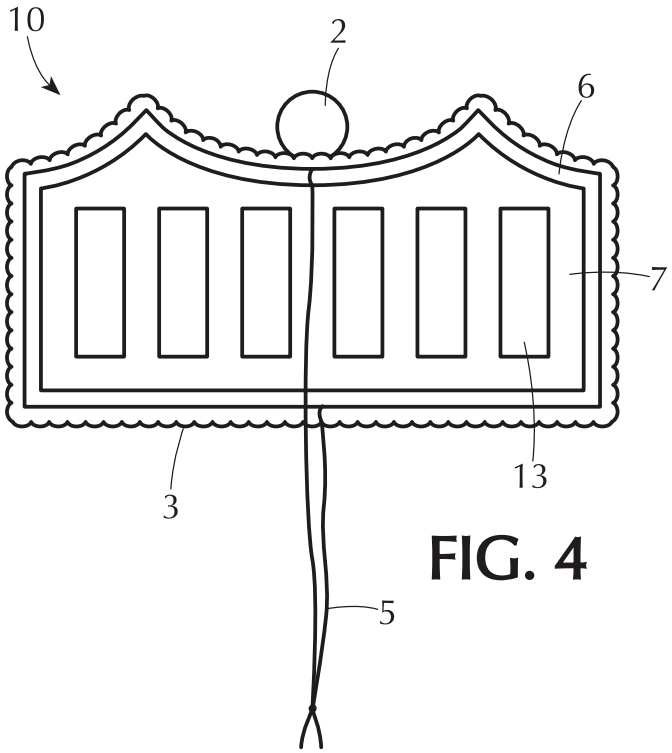
10
2
6
7
13
3
5

FIG. 4

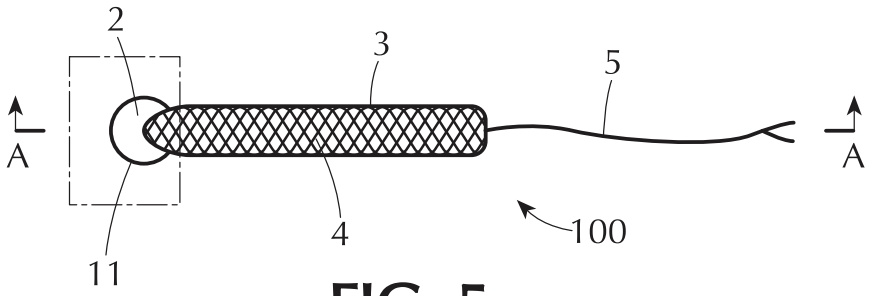

FIG. 5

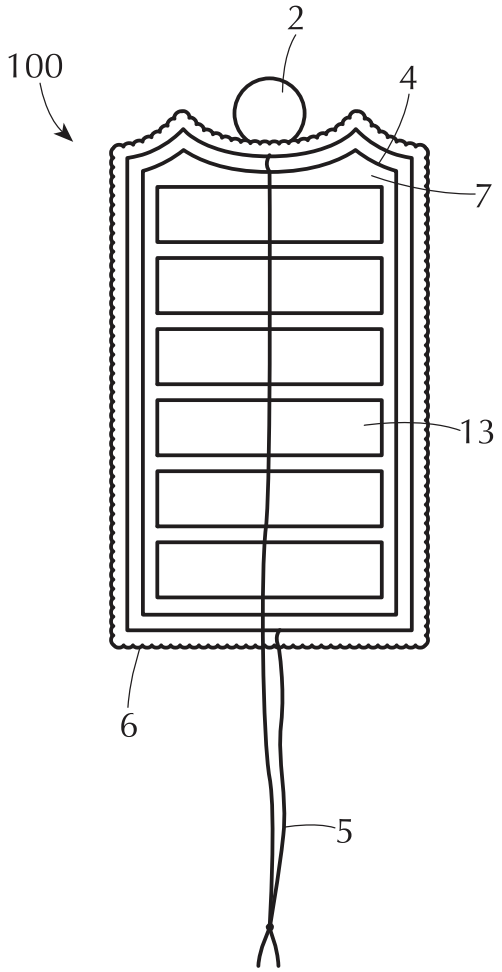

FIG. 6

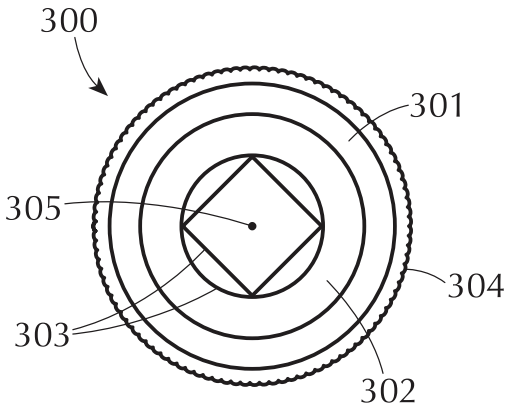

FIG. 7A

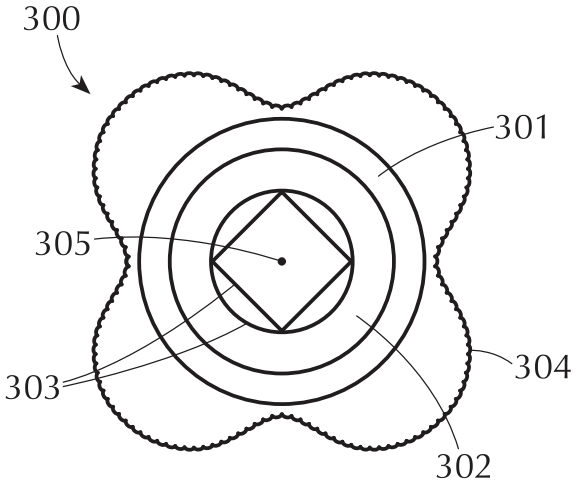

FIG. 7B

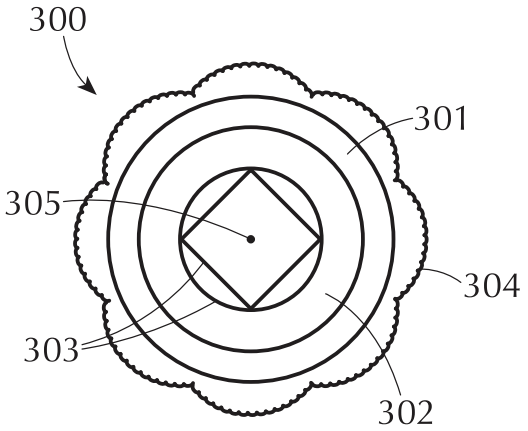

FIG. 7C

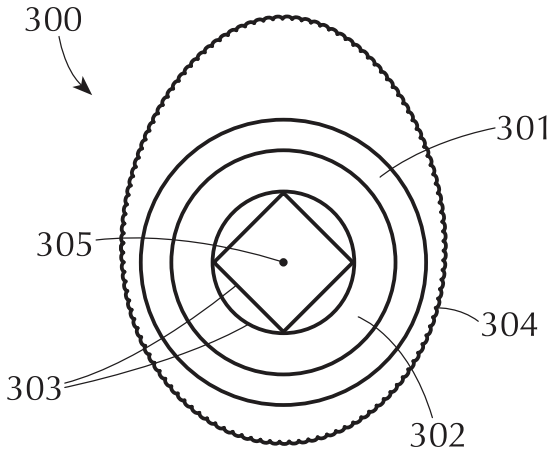

FIG. 7D

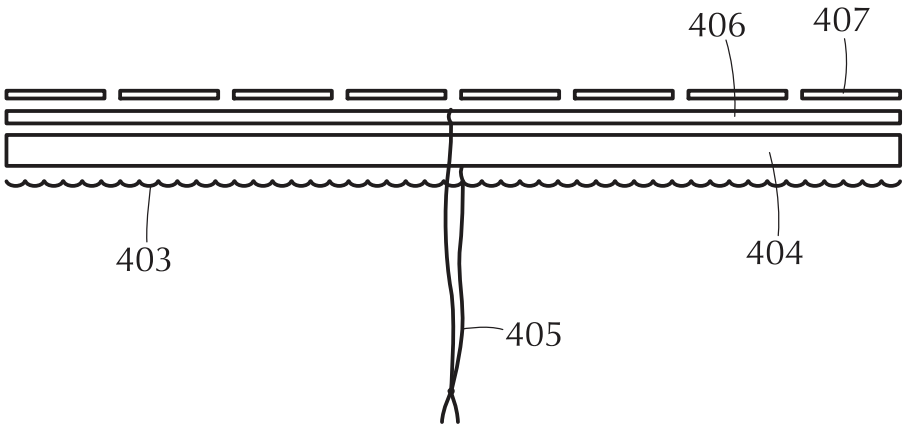

FIG. 8

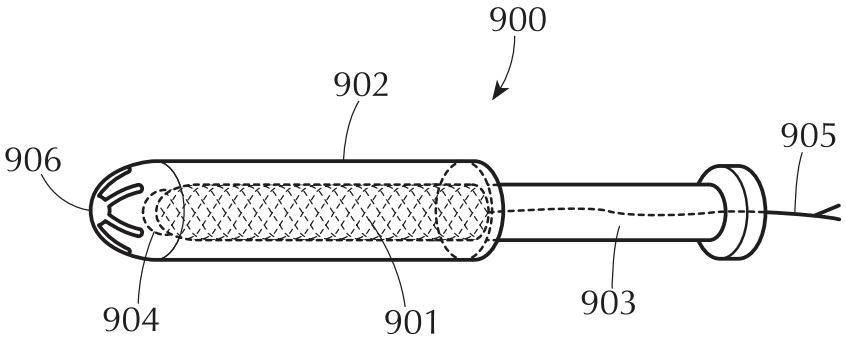

FIG. 9A

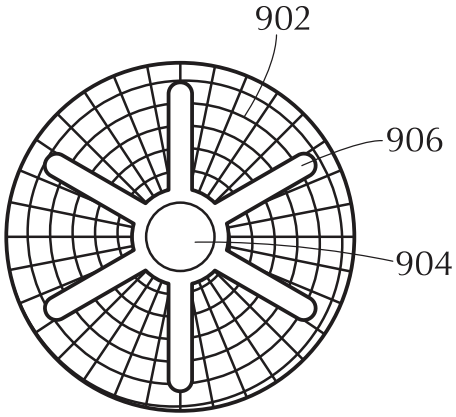

FIG. 9B

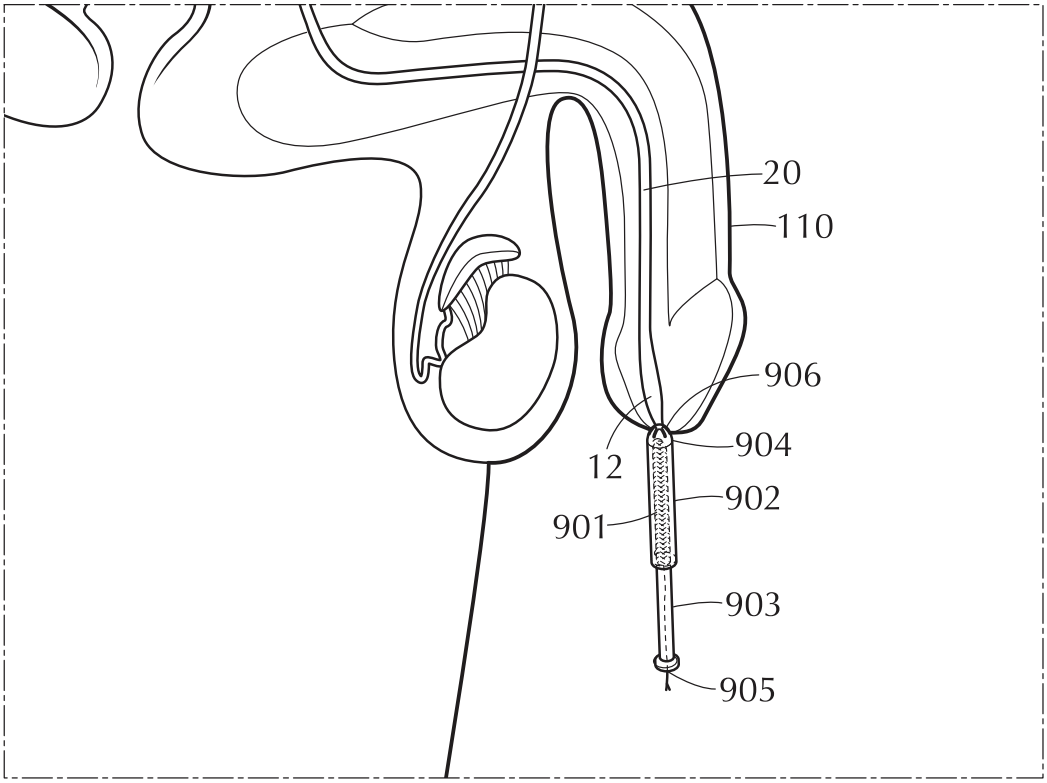

FIG. 10A

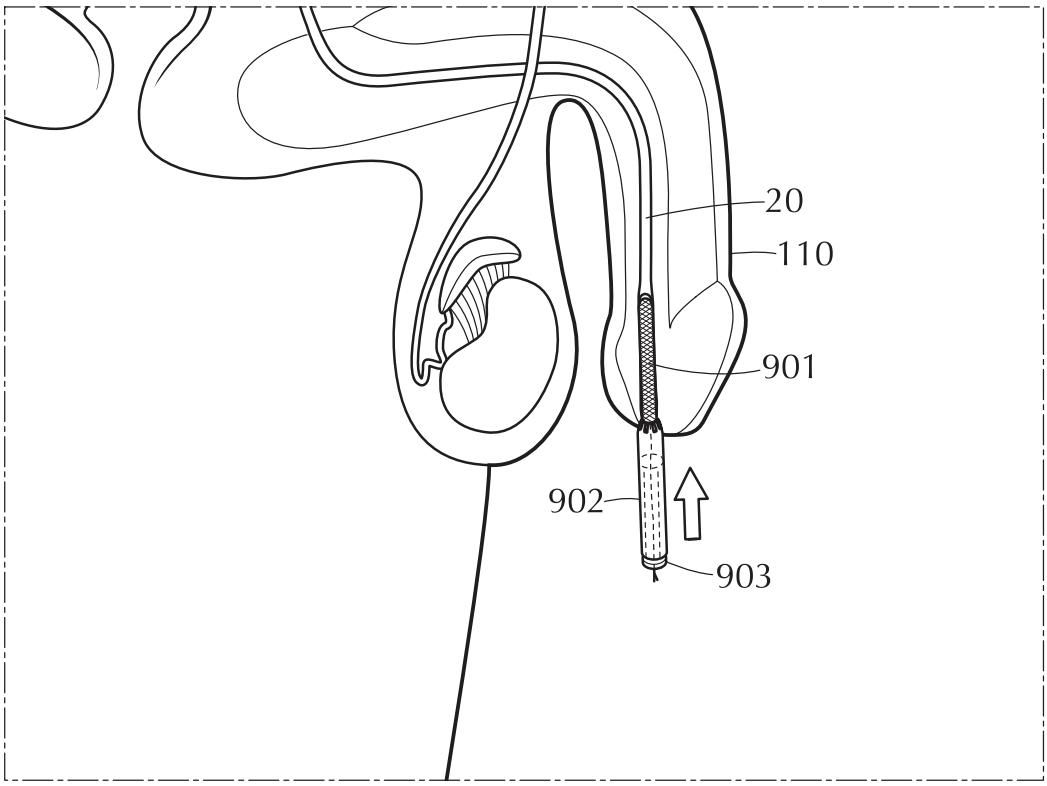

FIG. 10B

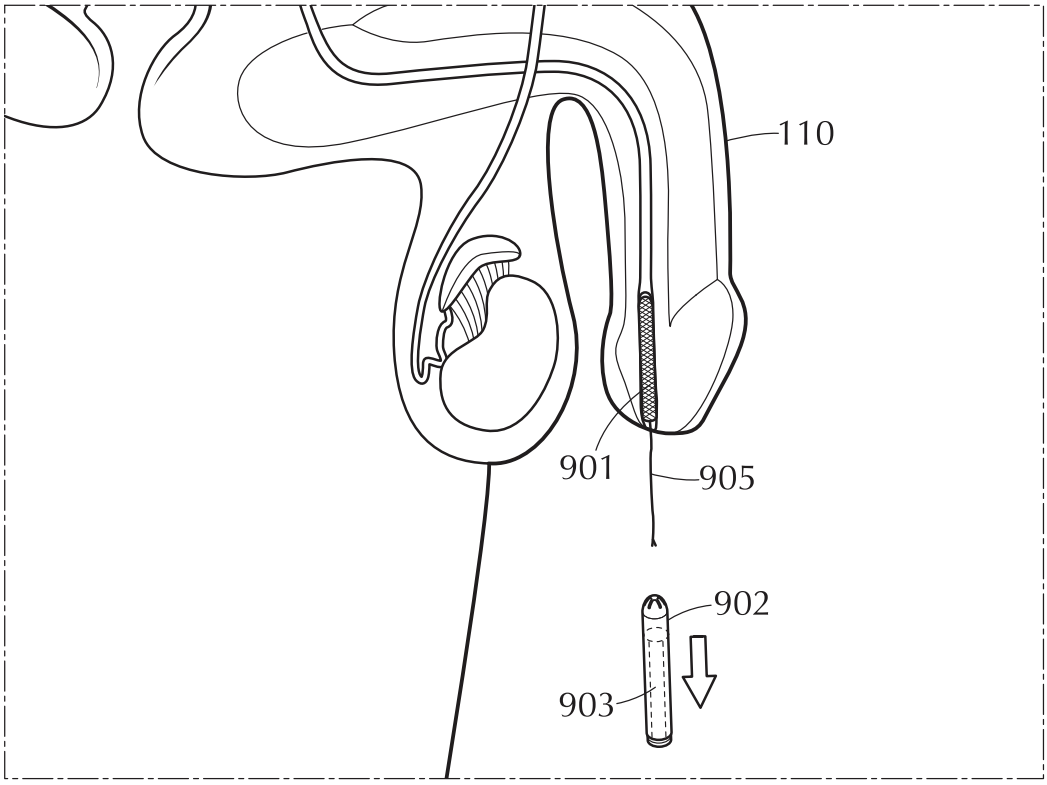

FIG. 10C

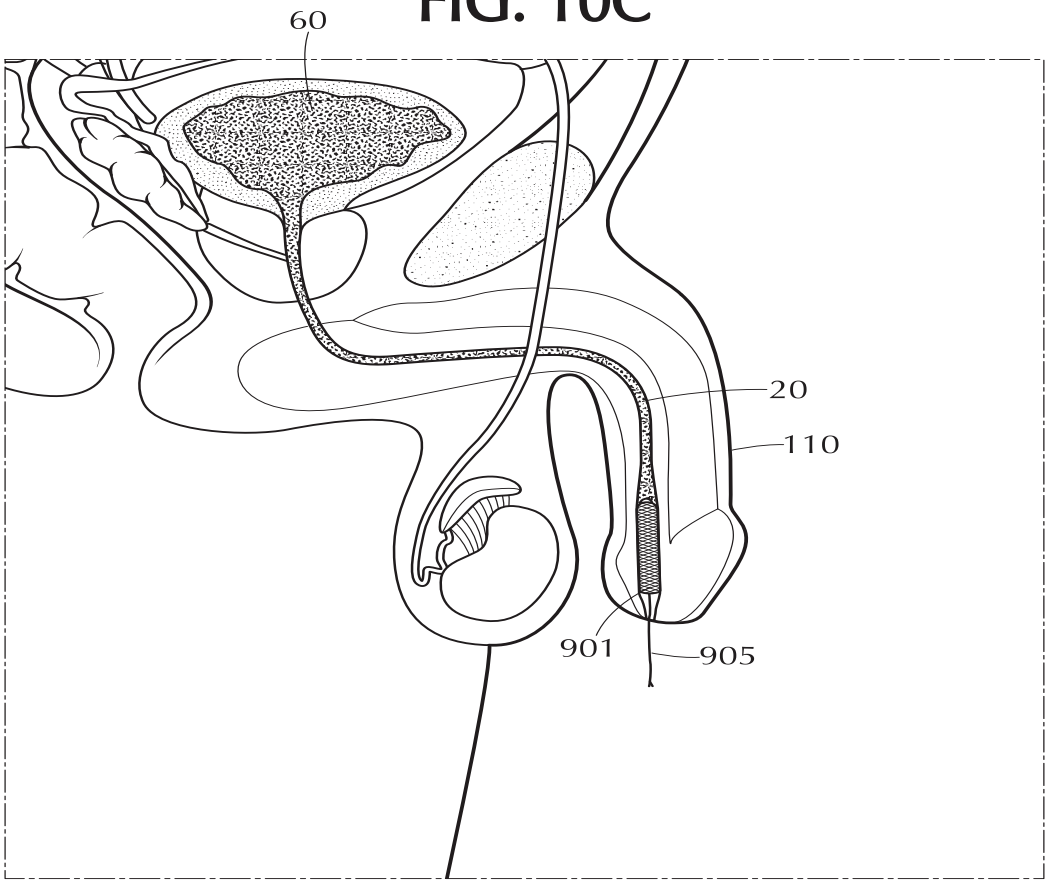

FIG. 10D

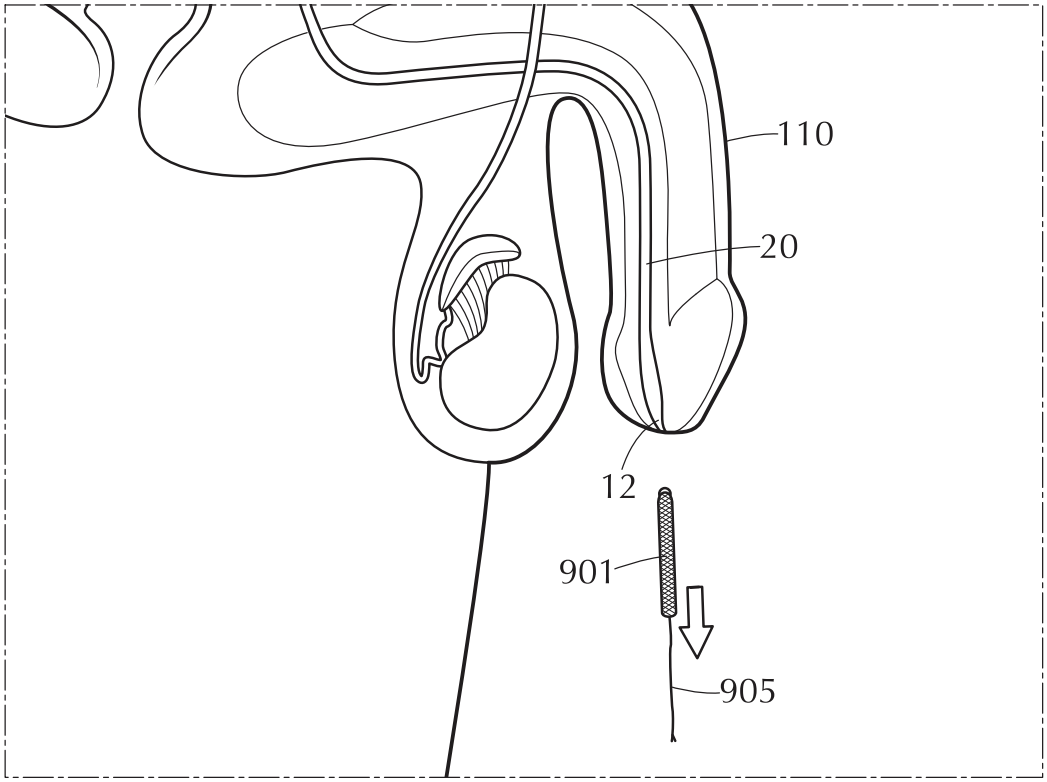

FIG. 10E

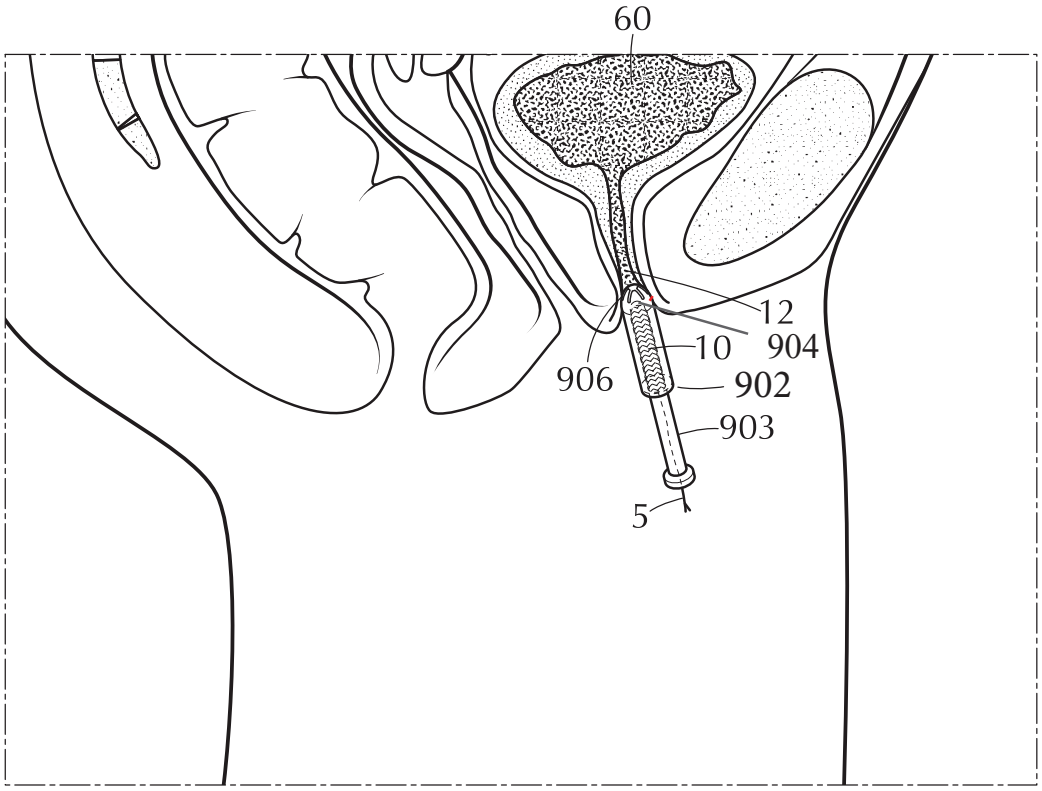

FIG. 11A

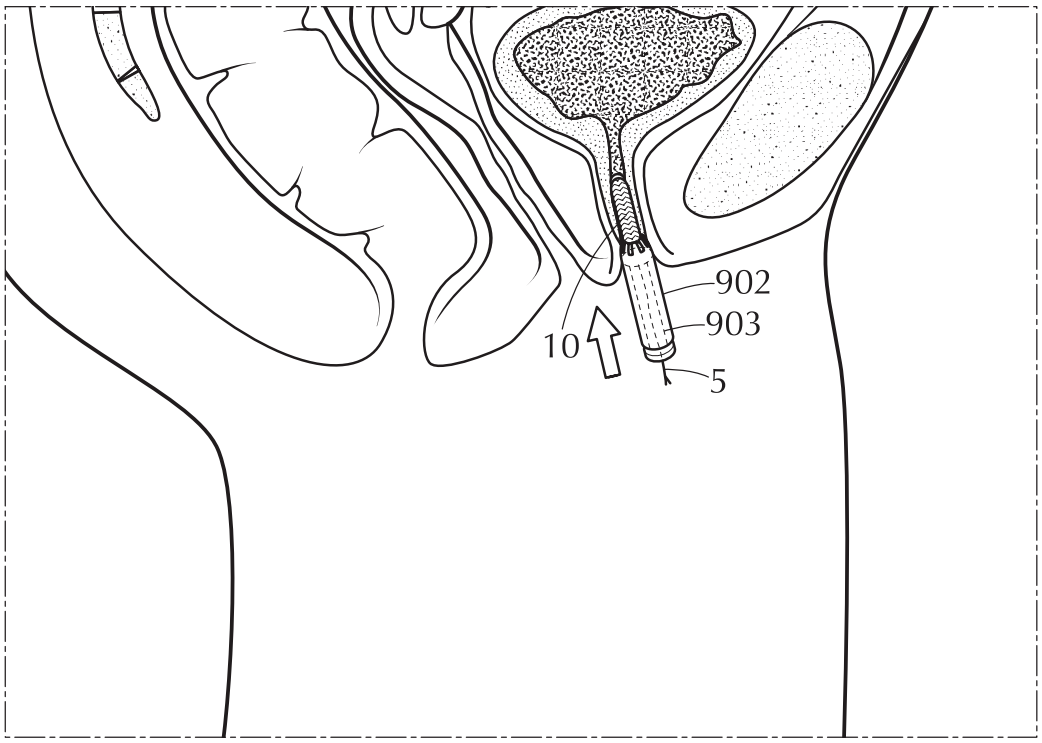

FIG. 11B

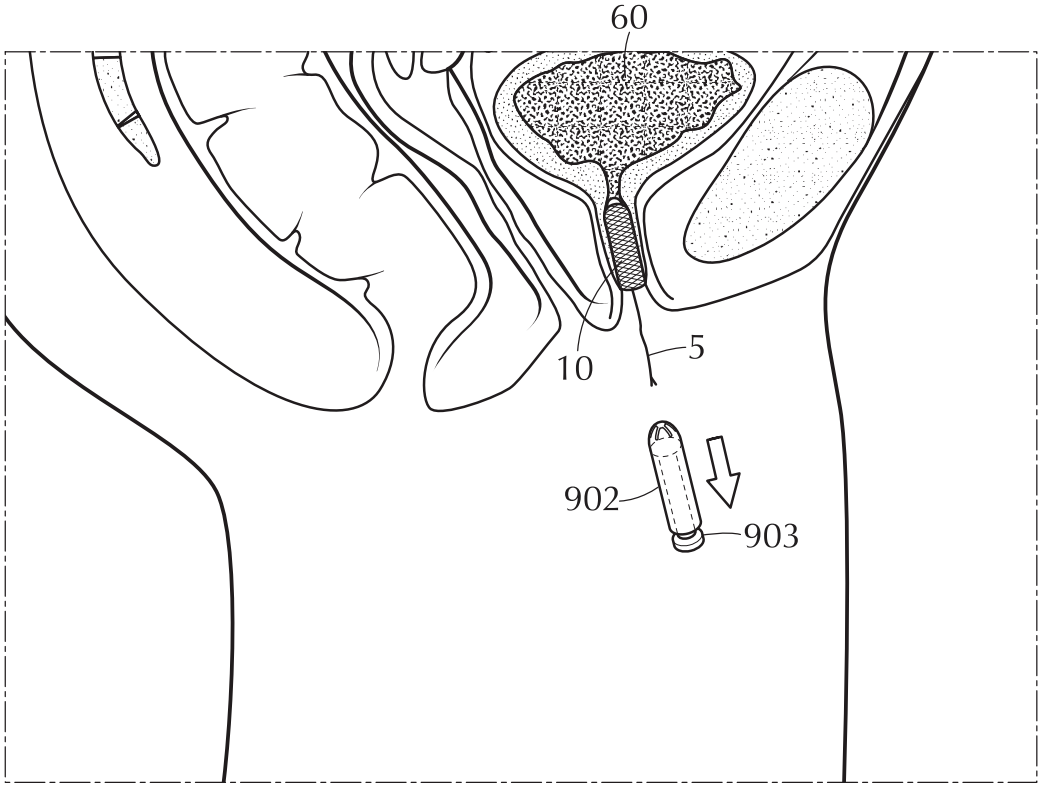

FIG. 11C

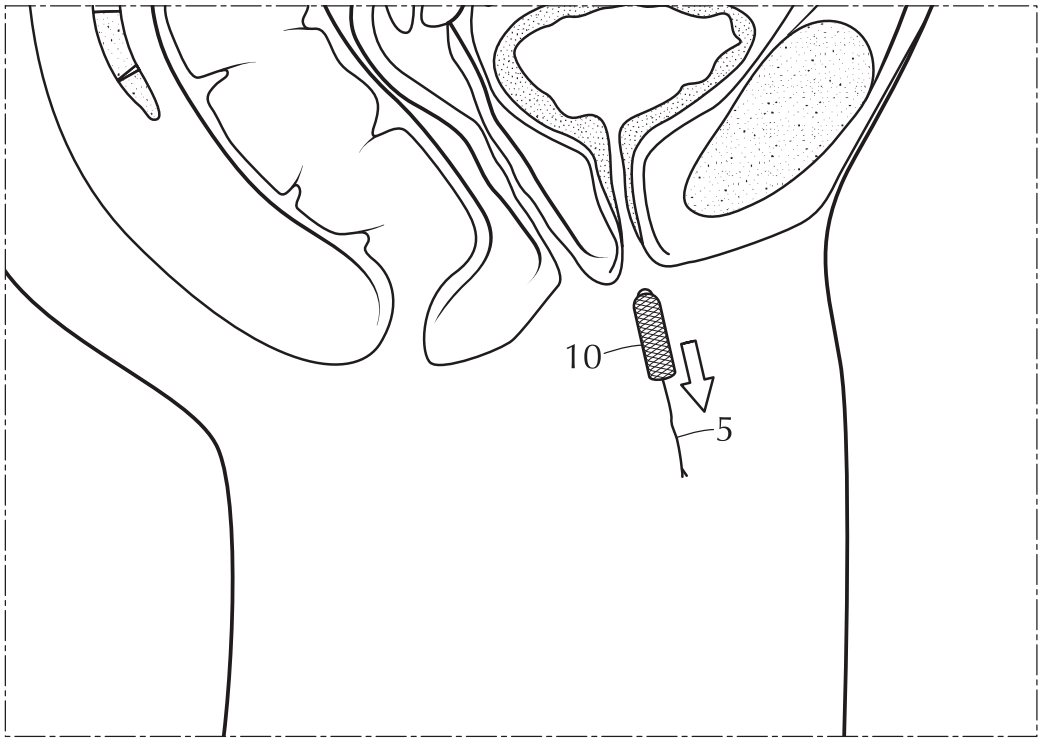

FIG. 11D